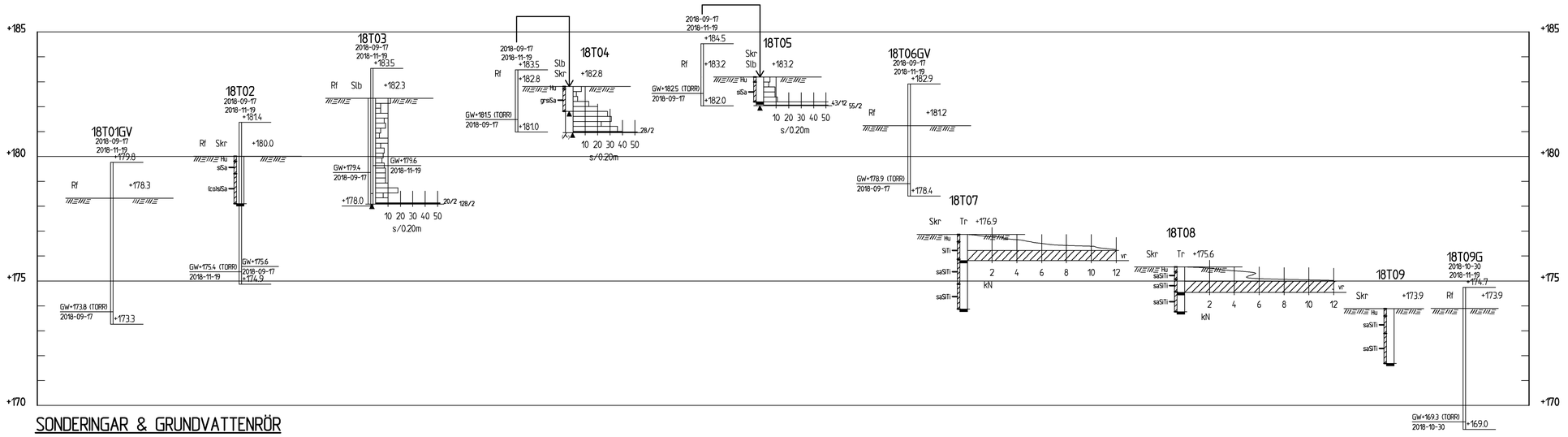

SONDERINGAR & GRUNDVATTENRÖR
1: 100

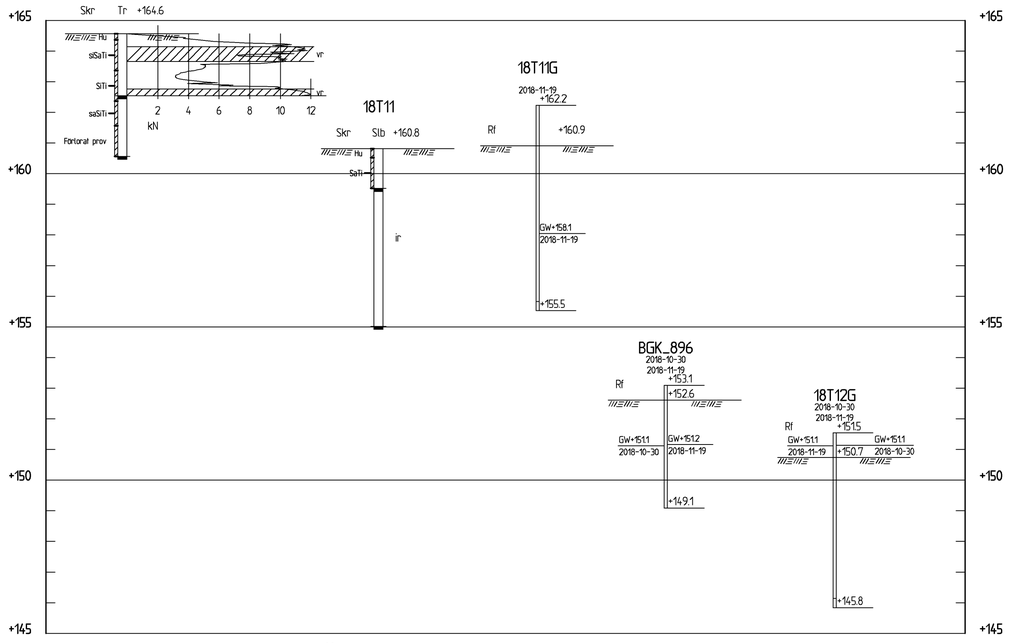

SONDERINGAR & GRUNDVATTENRÖR
1: 100

SKALA 1:100
0 1 2 5 10
METER

KOORDINATSYSTEM

PLANSYSTEM SWEREF 99 13 30
HÖJDSYSTEM RH 2000

HÄNVISNINGAR

GEOTEKNISKA SYMBOLER:
SE SGF BETECKNINGSYSTEM PÅ
www.sgf.net SAMT KOMPLETTERANDE
BETECKNINGSBLAD DATERAT 2016-11-01

BET	ANT	ÄNDRINGEN AVSER	DATUM	SIGN

MOSSLE 16:20 M.FL, NYTT BOSTADSOMRÅDE

VÄRNAMO KOMMUN

TYRÉNS

POSTADRESS: 553 22 JÖNKÖPING
BESÖK: SLOTTSGATAN 14
TEL: 010 452 20 00
URL: www.tyrens.se

UPPDRAG NR	RITAD AV	HANDLÄGGARE
286671	J. HORNDAHL	J. HORNDAHL
DATUM	ANSVARIG	
2018-12-01	PETRA MALMSTRÖM	

GEOTEKNISK UNDERSÖKNING

GRUNDVATTENRÖR & SONDERINGAR

SKALA	NUMMER	BET
A1 1:100	G-10-2-01	

FIL: O:\JKP\286671\G\RITDEF\G-10-2-01DWG PLOTTAD: 2018-11-23 15:53 AV ANVÄNDARE JHR